手動バタフライ・ダンパー［ロックハンドル式］

［プラント用］［ダクトサイズ］［SS・SUS］［SH:耐熱 400℃］［軸受付］［静圧 2.0KPa］［フランジ付］

EBDLF-□□□-SHS/SHU

栄進空調株式会社

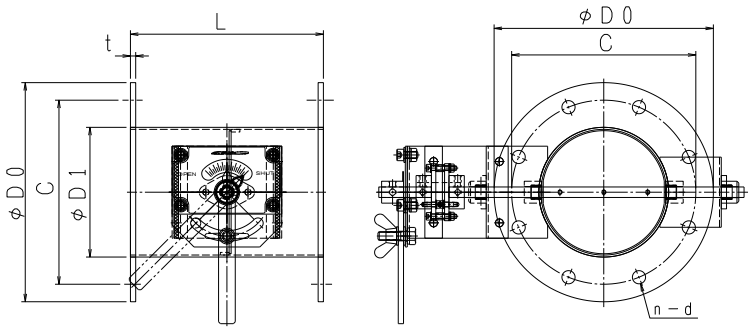

形　式	φD1	φD0	C	n－d	L	t
EBDLF－ 75 S／U	76. 3	175	135	4－15	200	9／10
EBDLF－100 S／U	98	200	160	8－15	220	9／10
EBDLF－125 S／U	123	225	185	8－15	220	9／10
EBDLF－150 S／U	148	250	210	8－15	220	9／10
EBDLF－175 S／U	173	275	235	8－15	220	9／10
EBDLF－200 S／U	198	300	260	8－15	220	9／10
EBDLF－225 S／U	223	325	285	8－15	300	9／10
EBDLF－250 S／U	248	350	310	8－15	300	9／10
EBDLF－300 S／U	298	400	360	12－15	300	12
EBDLF－350 S／U	348	450	410	12－15	360	12
EBDLF－400 S／U	398	500	460	12－15	400	12

耐熱　手動バタフライ・ダンパー［ロックハンドル式］　の特徴

- ダンパー本体は鋼板製ダンパーです。
- 本　体　材　質　　:鋼板　　仕　上　:錆止め＋シルバー塗装
- 接続フランジ材質　　:鋼板　　仕　上　:錆止め＋シルバー塗装

耐熱　手動バタフライ・ダンパー［ロックハンドル式］・オプション仕様

- ステンレス製　材　質　:SUS－304
- 接続フランジ　材　質　:SUS－304
- 全　閉　リ　ー　ク　率　:　通常　1～3%
- フランジ／JIS－5K
- L寸法指定、ボールト穴指定